Oase
LIVING WATER

IceFree *20*

Használati útmutató

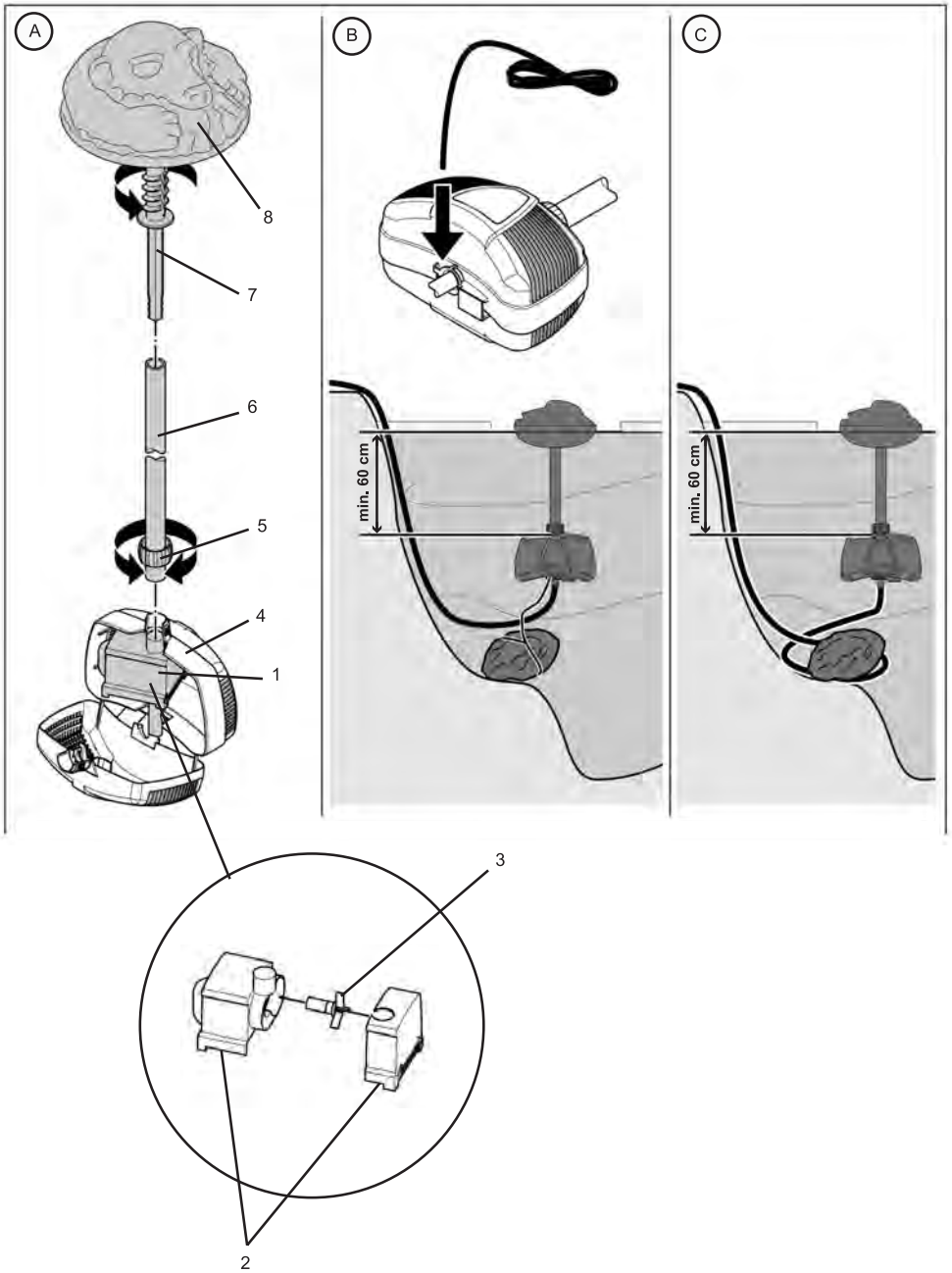
A
8
7
6
5
4
1
3
2
B
min. 60 cm
C
min. 60 cm

Információk ehhez a használati útmutatóhoz

Üdvözöljük az OASE Living Water nevében. Ön ezen termék **IceFree 20** megvásárlásával jó döntést hozott.

Az első használatba vétel előtt olvassa el gondosan a használati útmutatót és ismerkedjen meg a készülékkel. Valamennyi munkálatot a készülékkel csak a szóban forgó útmutatónak megfelelően szabad elvégezni.

Feltétlenül vegye figyelembe a biztonsági előírásokat a helyes és biztonságos használathoz.

Őrizze meg gondosan jelen használati útmutatót. Tulajdonosváltás esetén adja tovább a használati útmutatót is.

Szimbólumok

A jelen használati útmutatóban használt szimbólumoknak a következő a jelentése:

Veszélyes elektromos feszültség által okozott személyi sérülések veszélye
A szimbólum olyan közvetlenül fenyegető veszélyre utal, amelynek következménye halál vagy súlyos sérülés lehet, ha nem hozzák meg a megfelelő intézkedéseket.

Általános veszélyforrás által okozott személyi sérülések veszélye
A szimbólum olyan közvetlenül fenyegető veszélyre utal, amelynek következménye halál vagy súlyos sérülés lehet, ha nem hozzák meg a megfelelő intézkedéseket.

Fontos útmutatás a zavarmentes működéshez.

Rendeltetésszerű használat

Az IceFree 20 jégmentesítő sorozat, a továbbiakban készülék, télen a kerti tó felületét egy helyen jégmentesen tartja, miközben melegebb vizet továbbít a mélyebb szintekről közvetlenül a vízfelületre.

- Tiszta vízzel történő üzemeltetésre.
- Üzemeltetés a műszaki adatok betartása mellett.

A készülékre a következő korlátozások érvényesek:

- A készüléket soha nem szabad vízen kívül más folyadékkal használni.
- Soha nem szabad vízátfolyás nélkül működtetni.
- Nem szabad kisipari- vagy ipari célokra használni.
- Nem szabad vegyszerekkel, élelmiszerekkel, gyúlékony vagy robbanékony anyagokkal együtt alkalmazni.

Figyelem! A készülék tönkremehet!
A készüléknek nem szabad levegőt szívnia vagy szárazon futnia. A készüléket nem szabad házi vízvezetékekre csatlakoztatni.

Felszerelés

Figyelem! Veszélyes elektromos feszültség.
Lehetséges következmények: halálos vagy súlyos sérülések.
Óvintézkedések:

- Mielőtt belenyúl a vízbe, mindig húzza ki a vízben található összes készülék hálózati dugaszát.
- A készüléken való munkavégzés előtt húzza ki a dugót a konnektorból.

Helyezze a nehezéket (A 7) a hegyes oldalával a tömlő szabad végébe (A 6). Csavarja az úszót (A 8) az erre szolgáló lyukkal a nehezék menetére (A 7).

Üzembe helyezés

Figyelem! Soha ne működtesse a készüléket vízátfolyás vagy szivattyúszűrő nélkül!

Így biztosíthatja az áramellátást:

Bekapcsolás: Csatlakoztassa a csatlakozót az aljzathoz. A készülék automatikusan bekapcsol, ha azt az elektromos hálózatra kötötték.

Kikapcsolás: Húzza ki a hálózati csatlakozót.

Így kezelheti a készüléket:

A készülék szabadon függjön a minimum 60 cm mély vízben, a lengőszűrő pedig a tófenék felett kb. 10-15 centimétern-yire helyezkedjen el. Szükség esetén rövidítse le a tömlőt. Rögzítse a készüléket egy kővel és egy darab zsinórral a tófeneken. A zsinór legyen elég hosszú, hogy az úszót (A 8) ne húzza a víz alá. A lengőszűrő (A 4) a szivattyúval (A 1) mindig a jégfedél alatt (a vízfelület alatt max. 1 méterre) helyezkedjen el. Rögzítse a zsinór szabad végét a lengőszűrő erre szolgáló gyűrűjéhez (B), vagy helyezzen egy követ a csatlakozókábel egyik hurokjába a tófeneken (C). Ügyeljen arra, hogy a tömlő mindig megfeszüljön, hogy a szivattyú akadálymentesen működhessen. A csatlakozókábelt úgy helyezze el, hogy védve legyen sérülésektől, valamint hótól és jégtől.

Téli időszakban a készülék fagymenetesítőként is használható, és ezzel megakadályozza a tó befagyását. Ezt azon-ban nem lehet általánosságban is elmondani. A tó tulajdonos mindennapi feladata, hogy ellenőrizze a tavat.

Tisztítás és karbantartás

Figyelem! Veszélyes elektromos feszültség.

Lehetséges következmények: halálos vagy súlyos sérülések.

Óvintézkedések:

- Mielőtt belenyúl a vízbe, mindig húzza ki a vízben található összes készülék hálózati dugaszát.
- A készüléken való munkavégzés előtt húzza ki a dugót a konnektorból.

Készülék tisztítása

Vegye ki a szivattyút (A 1) a vízből. Lazítsa meg a hollandianyát (A 5) az óra járásával ellentétes irányban. Nyissa ki a lengőszűrőt (A 4), és emelje ki a szivattyút (A 1). Húzza le a tömlőt (A 6). Húzza le óvatosan a szivattyú burkolatát (A 2). Húzza ki a forgólapátot (A 3). Tisztítsa meg tiszta vízzel és puha kefével a forgólapátot, a szivattyú burkolatát, a lengőszűrőt, a tömlőt és a nehezék rögzítési helyét. Az elvégzett tisztítás után szerelje össze a készüléket fordított sorrendben.

Tárolás nyáron

Vegye ki a készüléket a vízből, és alaposan tisztítsa meg. Ellenőrizze a készülék épségét, és tárolja vízzel töltött tartályban. A csatlakozót nem szabad elárasztani!

Javítás

A csatlakozóvezeték sérülés esetén nem javítható. Ebben az esetben ártalmatlanítsa a szivattyút. Kérdések és problémák esetén saját biztonsága érdekében forduljon villamossági szakemberhez vagy szakkereskedőjéhez!

Megsemmisítés

Ne a háztartási hulladékkal együtt ártalmatlanítsa a készüléket! Ehhez az erre kijelölt visszavételi helyeket használja. Előtte a kábel levágásával tegye használhatatlanná a készüléket.

Üzemzavar

Üzemzavar	Ok	Megoldás
A készülék nem továbbít vizet	Hiányzik a hálózati feszültség A tömlő nem egyenesen függ, elcsavarodott vagy szennyezett A lengőszűrő szennyezett	Ellenőrizze a hálózati feszültséget Tisztítsa meg/ellenőrizze a tömlőt Végezzen tisztítást

Technische Daten

DE	Nennspannung	Leistungsaufname	Förderleistung	Wassersäule	Kabellänge	Wassertemperatur
GB	Rated voltage	Power consumption	Max. flow rate	Max. head height	Cable length	Water temperature
FR	Tension nominale	Puissance absor-bée	Capacité de refoule-ment	Colonne d'eau	Longueur de câble	Température de l'eau
NL	Nominale spanning	Vermogensopname	Pompcapaciteit	Waterkolom	Kabellengte	Watertemperatuur
ES	Tensión nominal	Consumo de potencia	Capacidad de elevación	Columna de agua	Longitud del cable	Temperatura del agua
PT	Tensão nominal	Potência absorvida	Débito	Coluna de água	Comprimento do cabo	Temperatura da água
IT	Tensione nominale	Potenza assorbita	Portata	Colonna d'acqua	Lunghezza cavo	Temperatura dell'acqua
DK	Netspænding	Effektforbrug	Transportkapacitet	Vandsøjle	Ledningslængde	Vandtemperaturen
NO	Nominell spenning	Effektopptak	Kapasitet	Vannsøyle	Kabellengde	Vanntemperatur
SE	Märkspänning	Effekt	Matningsprestanda	Vattenpelare	Kabellängd	Vattentemperatur
FI	Nimellisjännite	Ottoteho	Syöttöteho	Vesipylväs	Kaapelin pituus	Veden lämpötila
HU	Névleges feszült-ség	Teljesítményfelvétel	Szállítási teljesítmény	Vízoszlop	Kábelhossz	Vízhőmérséklet
PL	Napięcie znamionowe	Pobór mocy	Wydajność pompowania	Słup wody	Długość kabla	Temperatura wody
CZ	Jmenovité napětí	Příkon	Dopravní výkon	Vodní sloupec	Délka kabelu	Teplota vody
SK	Menovité napätie	Príkon	Dopravný výkon	Vodný stĺpec	Dĺžka kábla	Teplota vody
SI	Nazivna napetost	Poraba moči	Črplana zmogljivost	Vodni steber	Dolžina kabla	Temperatura vode
HR	Nazivni napon	Potrošnja energije	Protočni kapacitet	Vodeni stup	Duljina kabela	Temperatura vode
RO	Tensiune nominală	Putere consumată	Debit de pompare	Coloană de apă	Lungime cablu	Temperatura apei
BG	Номинално напрежение	Потребявана мощност	Дебит	Воден стълб	Дължина на кабелите	Температурата на водата
UA	Номінальна напруга	Споживання електроенергії	Продуктивність	Водяний стовп	Довжина кабелю	Температура води
RU	Номинальное напряжение	Потребление мощности	Производительность	Водяной столб	Длина кабеля	Температура воды
CN	额定电压	功耗	输送能力	水柱	电缆长度	水温
	~ 230 V, 50 Hz	**5 W**	**max. 440 l/h**	**max. 0,75 m**	**10 m**	**max. +35 ºC**

	IP 68 1 m		
DE	Staubdicht. Wasserdicht bis 1 m Tiefe	Nicht mit normalem Hausmüll entsorgen!	Achtung! Lesen Sie die Gebrauchsanleitung
GB	Dust tight. Submersible to 1 m depth.	Do not dispose of together with household waste!	Attention! Read the operating instructions
FR	Imperméable aux poussières. Etanche à l'eau jusqu'à une profondeur de 1 m	Ne pas recycler dans les ordures ménagè-res !	Attention ! Lire la notice d'emploi
NL	Stofdicht. Waterdicht tot een diepte van 1 m	Niet bij het normale huisvuil doen!	Let op! Lees de gebruiksaanwijzing
ES	A prueba de polvo. Impermeable al agua hasta 1 m de profundidad	¡No deseche el equipo en la basura doméstica!	¡Atención! Lea las instrucciones de uso
PT	À prova de pó. À prova de água até 1 m de profundidade.	Não deitar ao lixo doméstico!	Atenção! Leia as instruções de utilização
IT	A tenuta di polvere. Impermeabile all'acqua fino a 1 m di profondità.	Non smaltire con normali rifiuti domestici!	Attenzione! Leggete le istruzioni d'uso!
DK	Støvtæt. Vandtæt ned til 1 m dybde	Må ikke bortskaffes med det almindelige husholdningsaffald	OBS! Læs brugsanvisningen
NO	Støvtett. Vanntett ned til 1 m dyp	Ikke kast i alminnelig husholdningsavfall!	NB! Les bruksanvisningen
SE	Dammtät. Vattentät till 1 m djup	Får inte kastas i hushållssoporna!	Varning! Läs igenom bruksanvisningen
FI	Pölytiivis. Vesitiivis 1 m syvyyteen asti.	Älä hävitä laitetta tavallisen talousjätteen kanssa!	Huomio! Lue käyttöohje
HU	Portömített. Vízálló 1 m-es mélységig	A készüléket nem a normál háztartási szeméttel együtt kell megsemmisíteni!	Figyelem! Olvassa el a használati útmutatót
PL	Pyłoszczelny. Wodoszczelny do 1 m głębokości.	Nie wyrzucać wraz ze śmieciami domowymi!	Uwaga! Przeczytać instrukcję użytkowania!
CZ	Prachotěsný. Vodotěsný do hloubky 1 m	Nelikvidovat v normálním komunálním odpadu!	Pozor! Přečtěte Návod k použití!
SK	Prachotesný. Vodotesný do hĺbky 1 m	Nelikvidovať v normálnom komunálnom odpade!	Pozor! Prečítajte si Návod na použitie
SI	Ne prepušča prahu. Vodotesno do globine 1 m.	Ne zavrzite skupaj z gospodinjskimi odpadki!	Pozor! Preberite navodila za uporabo!
HR	Ne propušta prašinu. Ne propušta vodu do 1 m dubine.	Nemojte ga bacati u običan kućni otpad!	Pažnja! Pročitajte upute za upotrebu!
RO	Etanş la praf. Etanş la apă până la o adâncime de 1 m.	Nu aruncați în gunoiul menajer !	Atenție ! Citiți instrucțiunile de utilizare !
BG	Защитено от прах. Водоустойчив до дълбочина 1 м	Не изхвърляйте заедно с обикновения домакински боклук!	Внимание! Прочетете упътването
UA	Пилонепроникний. Водонепроникний до 1 м	Не викидайте разом із побутовим сміттям!	Увага! Читайте інструкцію.
RU	Пыленепроницаемый, водонепроницаемый на глубине до 1 м	Не утилизировать вместе с домашним мусором!	Внимание! Прочитайте инструкцию по использованию
CN	防尘。防水水深至 1 米	不要同普通的家庭垃圾一起丢弃!	注意! 请阅读使用说明书。

Pos.	
1	36957
2	34910
3	34905
4	25734
5	34901
6	25735

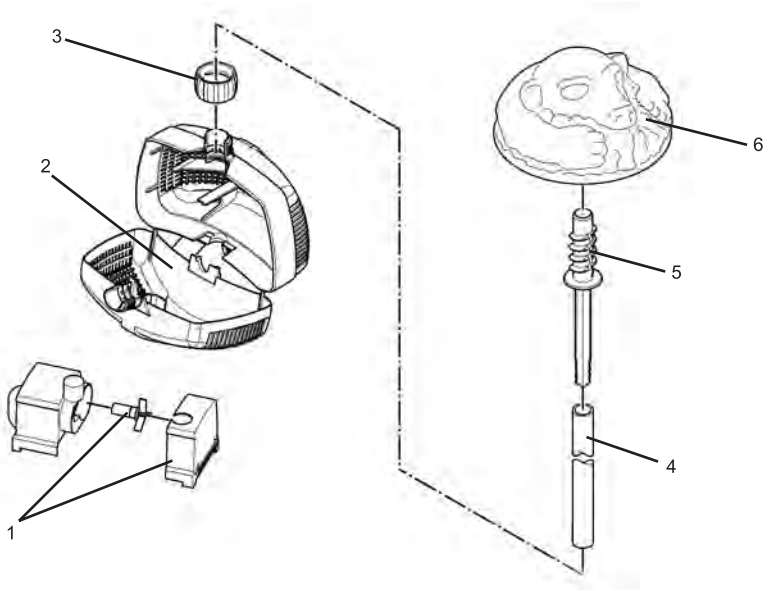

OASE GmbH · www.oase-livingwater.com

Tecklenburger Straße 161 · 48477 Hörstel · Postfach 20 69 · 48469 Hörstel · Germany

29749/07F